Catalogo ricambi
Spare parts list
Catalogue pièces détachées
Ersatzteile Katalog
Catálogo recambios

RIELLO BURNERS

Bruciatore di gasolio • Light oil burner • Brûleur fioul • Öl-Gebläsebrenner
Quemador de gasóleo

RIELLO 40 G20 COD. 3747412 TIPO / TYPE / TYP 474T1

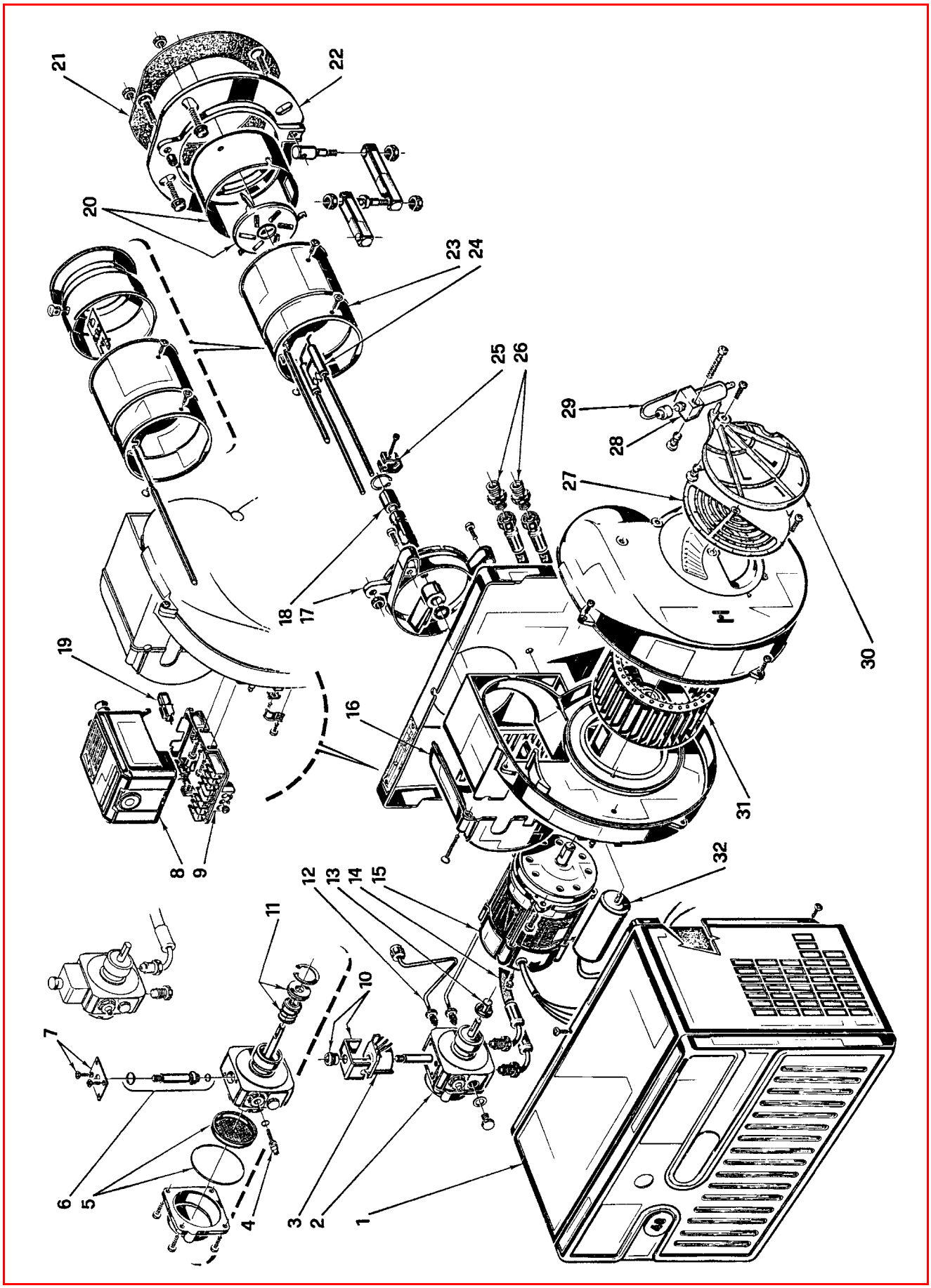

2907426 (2)

N.	COD.	DESCRIZIONE	DESCRIPTION	DESCRIPTION	BESCHREIBUNG	DENOMINACIÓN
1	**3007235**	COFANO	COVER	CAPOT	BRENNERHAUBE	ENVOLVENTE
2	**3007800**	POMPA	PUMP	POMPE	ÖLPUMPE	BOMBA
3	**3002279**	BOBINA	COIL	BOBINE V. M.	MAGNETVENTIL - SPULE	BOBINA
4	**3007202**	REGOLATORE	REGULATOR	REGULATEUR PRESSION POMPE	DRUCKREGULIERSCHRAUBE	REGULADOR
5	**3008653**	FILTRO - ANELLO OR	FILTER - O - RING	FILTRE - JOINT TORIQUE	FILTER - O-RING-DICHTUNG	FILTRO - JUNTA TÓRICA
6	**3006925**	VALVOLA	NEEDLE VALVE	VANNE MAGNETIQUE	MAGNETVENTIL-KÖRPER	VÁLVULA
7	**3007203**	PIASTRINA	PLATE	PLAQUETTE ETRIER	PLATTE	PLATINA
8	**3001156**	APPARECCHIATURA 530SE*	CONTROL BOX 530SE*	BOITE DE CONTROLE 530SE*	STEUERGERÄT 530SE*	CAJA DE CONTROL 530SE*
9	**3002278**	MORSETTIERA	TERMINAL BOARD	BORNIER	STECKSOCKEL	ZOCALO
10	**3006553**	MANTELLO E POMELLO	SHELL AND KNOB	ETRIER ET ECROU	HALTEBÜGEL MIT SCHRAUBE	PROTECCIÓN BOBINA
11	**3000439**	ORGANO DI TENUTA	PUMP SEAL	ORGANE D'ETANCHEITE	DICHTUNGSEINSATZ ANTRIEBSWEL.	CONJUNTO ESTANQUIDAD
12	**3005819**	TUBO	TUBE	TUYAU	DRUCKROHR	TUBO
13	**3000443**	GIUNTO	JOINT	ACCOUPLEMENT	PUMPENKUPPLUNG	ACOPLAMIENTO
14	**3005720**	TUBO FLESSIBILE	FLEXIBLE OIL LINE	FLEXIBLE	ÖLSCHLAUCH	TUBO FLEXIBLE
15	**3005820**	MOTORE	MOTOR	MOTEUR	MOTOR	MOTOR
16	**3006558**	COPERCHIO	COVER	COUVERCLE	DÜSENSTOCK-FLANSCH	TAPA
17	**3005810**	COLLARE	COLLAR	COLLIER	BRENNERFLANSCH	COLLARÍN
18	**3005764**	PORTAUGELLO	NOZZLE HOLDER	PORTE GICLEUR	DÜSENSTOCK	PORTABOQUILLA
19	**3002280**	FOTORESISTENZA	P.E. CELL	CELLULE PHOTORESISTANCE	FOTOWIDERSTAND	FOTORESISTENCIA
20	**3006264**	ANELLO CON ELICA	END RING AND DIFFUSER DISC	EMBOUT GUEULARD - A.F.	FLAMMKOPF - STAUSCHEIBE	ANILLO LLAMA - DISCO ESTAB.
21	**3005813**	SCHERMO	GASKET	JOINT ISOLANT	KESSELFLANSCH-DICHTUNG	JUNTA AISLANTE
22	**3005814**	FLANGIA	FLANGE	BRIDE	KESSELFLANSCH	BRIDA
23	**3006265**	BOCCAGLIO	BLAST TUBE	GUEULARD	FLAMMROHR	TUBO LLAMA
24	**3002919**	GRUPPO ELETTRODI	ELECTRODE ASSEMBLY	GROUPE ELECTRODES	ELEKTRODENBLOCK	ELECTRODOS
25	**3006552**	FASCETTA	ELECTRODE BRACKET	SUPPORT ELECTRODES	ELECTRODEN HALTERUNG	SOPORTE ELECTRODOS
26	**3009068**	RACCORDO	CONNECTOR	MAMELON	ANSCHLUßNIPPEL	RACORD
27	**3007206**	SERRANDA ARIA	AIR DAMPER	VOLET D'AIR	LUFTKLAPPE	REGISTRO DEL AIRE
28	**3006911**	MARTINETTO	HYDRAULIC JACK	VERIN AIR	LUFTKLAPPE DRUCKKOLBEN	HIDRÁULICO DE AIRE
29	**3007816**	TUBO	TUBE	TUYAU	DRUCKROHR	TUBO
30	**3000880**	SERRANDA ARIA	AIR DAMPER	VOLET D'AIR	LUFTKLAPPE	REGISTRO DEL AIRE
31	**3005799**	GIRANTE	FAN	TURBINE	GEBLÄSERAD	TURBINA
32	**3005802**	CONDENSATORE 5 µF	CAPACITOR 5 µF	CONDENSATEUR 5 µF	KONDENSATOR 5 µF	CONDENSADOR 5 µF